# Rapiscan 618XR

Rapiscan® systems
Компания OSI Systems

**ДОСМОТР БАГАЖА И ПОСЫЛОК**

## Универсальная система досмотра

## Компактная конструкция

## Мобильность

## Возможность подключения к локальной сети

## Рентабельность

**Rapiscan 618XR** – компактная, универсальная рентгеновская система с туннелем 550 мм (ширина) на 360 мм (высота), отличающаяся превосходными характеристиками обнаружения. Конструкция 618XR обеспечивает быстрое перемещение: смонтированную на колесиках систему можно провезти через узкий дверной проем, что делает ее идеальной для применения в школах, гостиницах, конференц-центрах и на различных мероприятиях.

Как и другие рентгеновские системы 600-й серии, Rapiscan 618XR монтируется на стандартной платформе, что значительно облегчает ее эксплуатацию и обслуживание, обладает функцией двухэнергетического построения изображения, имеет обтекаемый эргономичный дизайн и оснащена многофункциональным программным обеспечением Rapiscan OS600.

**ПОДДЕРЖКА КЛИЕНТОВ**

Наши специалисты обеспечивают быстрое, эффективное и индивидуальное обслуживание, которое превзойдет все ваши ожидания. Располагая запасом запчастей и квалифицированными специалистами во всех странах мира, компания Rapiscan Systems всегда готова предложить решение ваших проблем. Можете не сомневаться в этом. Контролируя время ответа на запрос, поставку запчастей и статус запроса, наши специалисты всегда нацелены на нужды клиента, обеспечивая постоянное совершенствование качества клиентской поддержки, продуктов и услуг.

## Возможности и опции

**Операционная система OS600:** программное обеспечение Rapiscan OS600 имеет интуитивно понятный графический интерфейс пользователя, улучшенное качество изображения и расширенные возможности подключения к локальной сети.

**Проекция изображения опасного предмета (TIP):** программа TIP с регулируемой частотой вставляет цифровые изображения опасных предметов в обычный багаж. TIP – надежный метод оценки работы и повышения квалификации операторов, который предпочитают использовать регулирующие организации во всех странах мира.

**Сеть проекции изображения опасного предмета (TIPNET):** TIPNET – это защищенная высокоскоростная сеть, соединяющая все оснащенные TIP системы с центральной станцией.

**Target:** Target™ – разработанная Rapiscan Systems новейшая технология автоматического обнаружения опасных и запрещенных предметов. Программные алгоритмы Target обеспечивают выявление заданных материалов на рентгеновских изображениях посредством анализа массы, размеров и атомного числа предметов.

**Программа обучения оператора (OTP):** OTP – удобная прикладная программа, которая помогает пользователю изучить основные функции и возможности системы.

**Предупреждение о высокой плотности (DTA):** DTA генерирует визуальный сигнал тревоги, когда плотность отображаемого предмета превышает заданное пользователем пороговое значение.

Компания OSI Systems

# Rapiscan 618XR

## ДОСМОТР БАГАЖА И ПОСЫЛОК

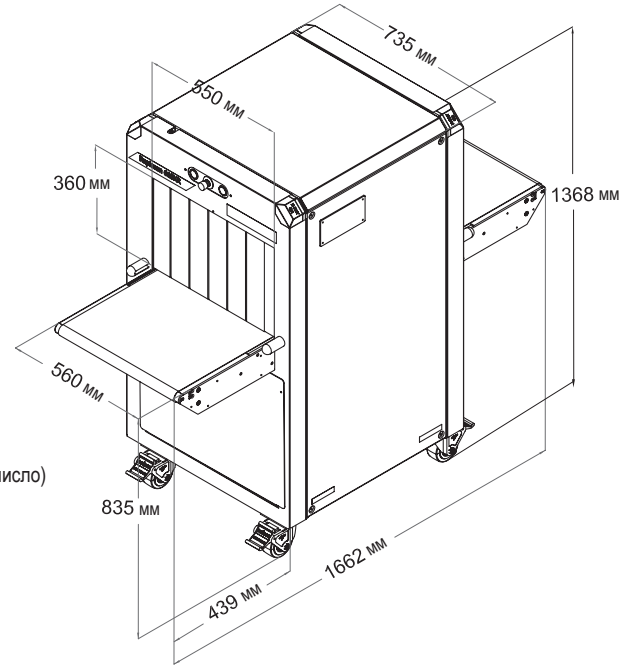


### ФИЗИЧЕСКИЕ ХАРАКТЕРИСТИКИ

| | |
|---|---|
| Габариты: | Длина: 1662 мм |
| | Высота: 1368 мм *без учета монитора* |
| | Ширина: 735 мм |
| Размеры туннеля: | 550 мм (Ш) x 360 мм (В) |
| Размеры туннеля: | 0,20 м/сек |
| Максимальная нагрузка: | 165 кг при равномерном распределении |
| Высота конвейера: | 835 мм |
| Прибл. масса: | Нетто: 403 кг |
| Питание: | 115/230 В пер. тока +/- 10% / 60/50 Гц |

### ГЕНЕРАТОР РЕНТГЕНОВСКОГО ИЗЛУЧЕНИЯ И КАЧЕСТВО ИЗОБРАЖЕНИЯ

| | |
|---|---|
| Проникновение по стали: | 28 мм (гарантировано), 30 мм (стандарт) |
| Разрешающая способность: | провод 38 AWG (гарантировано), 40 AWG (стандарт) |
| Разделение материалов: | низкое Z, среднее Z, высокое Z с точностью до 0,5 Z (Z – атомное число) |
| Охлаждение генератора: | герметичная масляная ванна с принудительной вентиляцией |
| Анодное напряжение: | 140 кВ (рабочее) |
| Ток трубки: | 0,7 мА |
| Ориентация: | вертикально вверх |

### УСЛОВИЯ ЭКСПЛУАТАЦИИ

| | |
|---|---|
| Температура хранения: | от -20 до 50°C |
| Рабочая температура: | от 0 до 40°C |
| Относительная влажность: | 5-95%, без образования конденсата |

### ОХРАНА ЗДОРОВЬЯ И БЕЗОПАСНОСТЬ ТРУДА

Вся продукция Rapiscan Systems соответствует действующим международным нормам в области охраны здоровья и безопасности труда, в том числе требованиям к рентгеновским системам Управления по санитарному надзору за качеством пищевых продуктов и медикаментов США (федеральный стандарт 21CFR 1020.40), положениям Закона об охране здоровья и безопасности труда на рабочем месте 1974 года (статья 6) с учетом изменений, внесенных Законом о защите прав потребителей 1987 года. Максимальная утечка радиации на поверхности внешних панелей не превышает 0,1 мР/час (1 мкЗв/час). (Требования Управления по санитарному надзору за качеством пищевых продуктов и медикаментов применяются к системам, оснащенным приборами, контролирующими присутствие оператора.)

| СТАНДАРТНЫЕ ВОЗМОЖНОСТИ | ОПЦИИ И АКСЕССУАРЫ |
|---|---|
| Многоэнергетическое построение изображения (4 цвета) | Проекция изображения опасного предмета (TIP) |
| Функция Crystal Clear («Кристально чисто») | Функция Target: - технология помощи оператору |
| Просмотр в черно-белом режиме | Интерактивная функция Target |
| Разделение органических / неорганических материалов | Предупреждение о высокой плотности (DTA) |
| Негативное изображение | Программа обучения оператора (OTP) |
| Высокое проникновение | Ручное сканирование |
| Изменяемое выделение контуров | Автоматическое архивирование изображений |
| Изменяемое выделение цветом | Сеть проекции изображения опасного предмета (TIPNET) |
| Изменяемая гамма | Сетевая станция отображения (NDS) |
| Изменяемое разделение материалов с различной плотностью | Вход в систему с помощью смарт-карты |
| Масштабирование (до 64x) | Стабилизатор напряжения |
| Просмотр изображения предыдущего багажа | Коврик оператора |
| Ручное архивирование изображений | Удаленная рабочая станция |
| Программируемые кнопки обработки изображений | Аксессуары для конвейера |
| Счетчик багажа | ЭЛТ-монитор, цветной, немерцающий |
| Отображение даты/времени | |
| Индикатор дополнительного досмотра | |
| ИБП (источник бесперебойного питания) | |
| Плоский ЖК-монитор | |

**Сертифицировано в соответствии с законом SAFETY**

PERRY JOHNSON REGISTRARS, INC. MGMT. SYS. RvA C118 UKAS QUALITY MANAGEMENT 105-A ANAB ACCREDITED CE

**Сертифицировано по ISO 9001:2000**

9150107-6

*Ввиду постоянного совершенствования нашей продукции, Rapiscan Systems оставляет за собой право изменять технические характеристики без предварительного уведомления.*

**www.rapiscansystems.com • sales@rapiscansystems.com**


**СЕВЕРНАЯ И ЮЖНАЯ АМЕРИКА, СТРАНЫ КАРИБСКОГО БАССЕЙНА**
2805 Columbia Street
Torrance, California 90503
UNITED STATES of AMERICA
Тел: +1 310-978-1457
Факс: +1 310-349-2491

**ЕВРОПА, АФРИКА, БЛИЖНИЙ ВОСТОК**
X-Ray House
Bonehurst Road
Salfords
Surrey RH1 5GG
UNITED KINGDOM
Тел: +44 (0) 870-7774301
Факс: +44 (0) 870-7774302

**АЗИЯ**
240 Macpherson Road
#06-04 Pines Industrial Building
Singapore 348574
SINGAPORE
Тел: +65-6743-9913
+65-6743-9892
Факс: +65-6743-9915

**АВСТРАЛИЯ**
Rapiscan House
4 Ross Street
South Melbourne Victoria
Australia 3205
AUSTRALIA
Тел: +61 3 9929 4600
Факс: +61 3 9929 4655

**РОССИЯ**
Официальный дистрибьютор
ООО "ГК "Аспект безопасности"
111033, г. Москва,
Слободской пер., д. 6, стр. 10
Тел: +7 (495) 585-05-92
+7 (495) 544-16-96


121208